ICCS – Intelligent Control and Command Systems

Nano ICCS

Nano ICCS – Kleine und leistungsstarke Steuerungen in Form eines Relais

Funktion

- Relais mit 5 bzw. 6 Kontakten
- MSP430 16 Bit Mikroprozessor mit Flash-Technologie
- Varianten S1, S2 und S3: Eingangslogik plusschaltend (high-aktiv)
- Varianten S1 NEG und S2 NEG: Eingangslogik masseschaltend (low-aktiv)
- Varianten S2 und S3: Relaiskontakt potentialfrei und in der Lage Batteriespannung oder Masse zu schalten
- S2-Variante: Relaiskontakte und Stromversorgung von der Ansteuerung getrennt.
- Geringer Ruhestrombedarf von ~1 mA
- Parametrierung durch WE ICS
- EMV-Richtlinien konform
- Gehäuseabmessungen gesamt 30 x 30 x 40 mm
- Robust und zuverlässig
- Gegenstecker
  Schaltbilder S1 und S3 : 5 x 6,3 mm Faston
  Schaltbild S2 : 5 x 6,3 mm Faston
  1 x 2,8 mm Faston

Anwendungsbeispiele

- Heckscheibenheizung
- Verzögertes Abschalten der Beleuchtung
- Lüfter-Nachlauf
- usw.

Technische Daten

Allgemeine Informationen	
Betriebstemperatur	-40°C bis 85°C
Betriebsspannung	12 V oder 24 V Version
Grenzdauerstrom	20/30 A (NC/NO)
Max. Schaltstrom	60 A
Ruhestrom	<1 mA
Schutzgrad	IP 53 IP 65 mit IP Sockel
e1-Zulassungs-Nr.	03 5688

Gehäuse

S1/S3

S2

Schaltbilder Konzept	S1	S2	S3
Versorgung der Elektronik	Gekoppelt	Eigenständig	Gekoppelt
Hauptstrom	Gekoppelt	Eigenständig	Eigenständig
Aktivator	Eigenständig	Eigenständig	Gekoppelt

ICCS
Nano ICCS

Schaltbilder

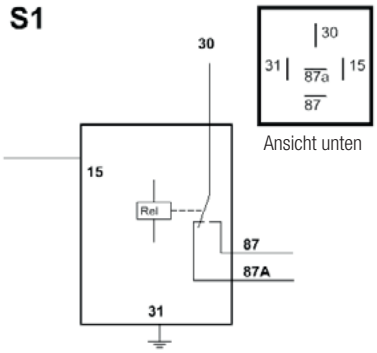

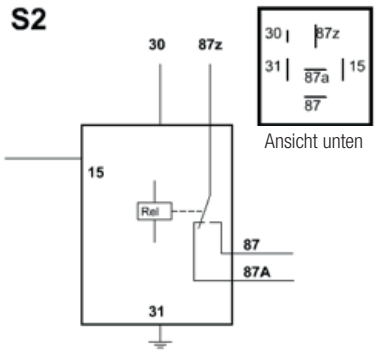

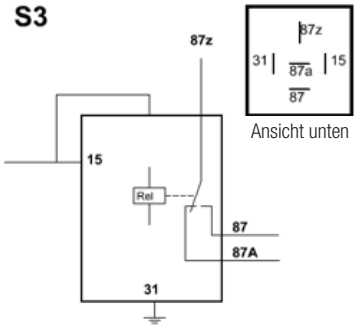

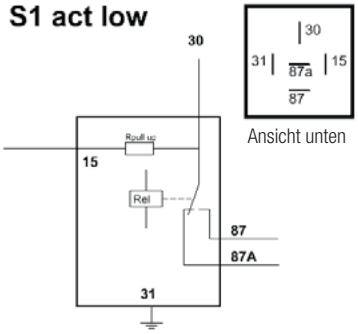

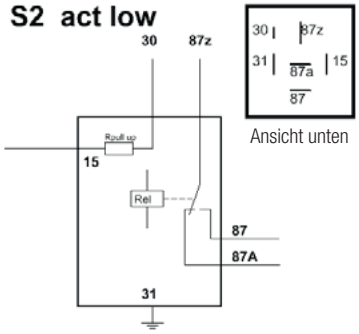

Bestellinformationen

Bezeichnung	VCC	SDK Nummer	Bestellnummer WE ICS
Nano ICCS 12 V S1	VCC pin 30	X08053	ICS-94659
Nano ICCS 12 V S1 NEG	VCC pin 30	X08305	ICS-100642
Nano ICCS 12 V S2	VCC pin 30	X08054	ICS-94660
Nano ICCS 12 V S2 NEG	VCC pin 30	X08306	ICS-100643
Nano ICCS 12 V S3	VCC pin 15	X08055	ICS-94661
Nano ICCS 24 V S1	VCC pin 30	X08056	ICS-94662
Nano ICCS 24 V S1 NEG	VCC pin 30	X08307	ICS-100644
Nano ICCS 24 V S2	VCC pin 30	X08057	ICS-94663
Nano ICCS 24 V S2 NEG	VCC pin 30	X08308	ICS-100645
Nano ICCS 24 V S3	VCC pin 15	X08058	ICS-94664

- Kundenspezifische Anwendung auf Anfrage
- Nano ICCS kann individuell konfiguriert, parametriert und programmiert werden:
  - Standard-Funktionen wie Verzögerungs- oder Impulsfunktion
  - Spezifische Funktionen wie Überwachungsfunktion mit gegebener Anzahl der Ein- und Ausgänge realisierbar
  - Kombination dieser Funktionen untereinander

IP65 Sockel: ICS-102300

- Speziell für die Nano- und Micro-Serie entwickelter Relaissockel
- Effiziente Montagelösung für raue Umgebungen bis zur Schutzklasse IP65

Weitere Informationen erhalten Sie unter www.we-online.com oder +49 7940 9810-0

Würth Elektronik ICS GmbH & Co. KG
Intelligent Power & Control Systems
Gewerbepark Waldzimmern
Würthstraße 1
74676 Niedernhall
Tel. +49 7940 9810-0
Fax +49 7940 9810-1099
ics@we-online.de
www.we-online.de

Dieses Produkt ist ein Standardprodukt, bitte beachten Sie die Hinweise auf diesem Datenblatt.
Die Verantwortung für die Systemfunktionalität liegt beim Anwender.

DIENECKARPRINZEN.028