ICCS – Intelligent Control and Command Systems

Micro ICCS

Micro ICCS – Kleinsteuerungseinheiten für den Automotive-Bereich in Form eines Relais (9 Pins).

Funktion

- Highside- oder Relais-Ausgang
- MSP430 16 Bit Mikroprozessor mit Flash-Technologie
- Maximalausstattung:
  - 1 analoger Eingang
  - 3 digitale Eingänge
  - 2 überlastsichere Highside-Leistungsausgänge (alternativ 1 Relaisausgang)
  - 1 Open Collector (2 W) Ausgang
    Ausgang 1: elektromechanisches Relais mit 15 A möglich)
- Varianten S3 und S4: Relaiskontakte sind potentialfrei und können DC Spannung schalten
- In einigen Ausführungen Ersatz des analogen Inputs durch eingebauten Potentiometer (Pin 15 kann immer noch als digitaler Input ersetzt werden)
- Kompakt (30 x 30 x 40 mm) und robust
- Konform gemäß EMV-Richtlinien
- Gegenstecker
  - 1 5 x 6,3 mm Faston
  - 1 4 x 2,8 mm Faston

Technische Daten

Allgemeine Informationen	
Betriebstemperatur	-40 °C bis 85°C
Grenzdauerstrom Relais	10/15 A (Ö/S)
Halbleiterausgang Nennlast an 87/ 87a	Highside-Ausgang: 5 A (12 V); 3 A (24 V) oder 60 W (12 V); 75 W (24 V)
Statusausgang C	max. 2 W
Ruhestrom	250 µA
EMV	95/54 EG; DIN 40839
Schutzgrad	IP 53 (für Versionen ohne Potentiometer) IP 65 mit spezifischem IP Sockel
e1-Zulassung	03 3218

Micro ICCS

Überwachungsfunktion	Standard-Funktionen einstellbar über Software Parameter	Weitere Funktionen
Spannungswächter/ Bereichsüberwachung	Verzögerungsfunktion	G Ai; 3 DE; 1 Relaisausgang o. bis zu 2 Highside Ausgänge, 1 OC Ausgang
	Einstellbar anzugsverzögert	
Unterspannungswächter mit Quittierung	Einstellbar abfallverzögert	
Frequenzwächter	Impulsfunktion	

ICCS
Micro ICCS

WÜRTH ELEKTRONIK

Schaltbilder

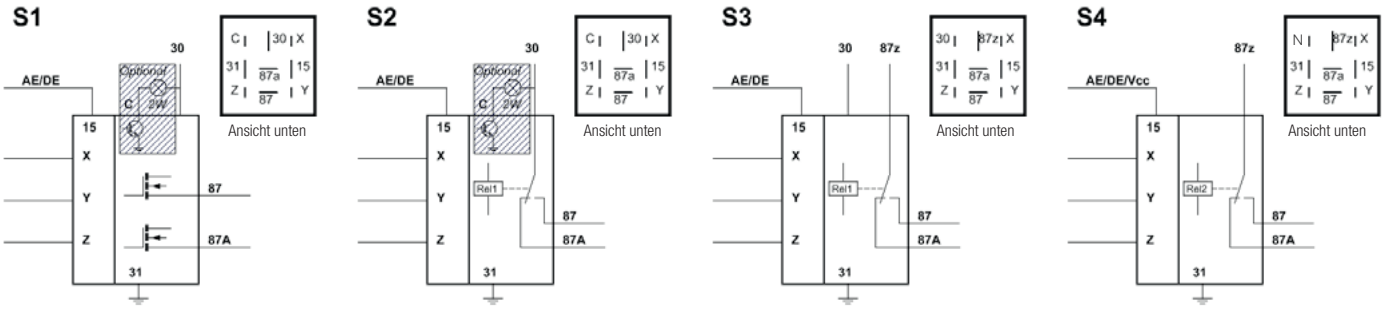

Gehäuse und Grundplatten

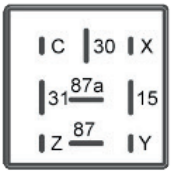

Ansicht unten

Bestellinformationen

Bezeichnung	Schaltbild	Ausgänge	VCC	SDK Nr.	Bestellnummer WE ICS
Micro ICCS 9-30 V	S1	1 Highside	pin 30	X08112	ICS-94830
Micro ICCS 9-30 V	S1	2 Highside	pin 30	X08113	ICS-94831
Micro ICCS 9-30 V	S1	1 Highside und 1 Open Collector	pin 30	X08232	ICS-95918
Micro ICCS 9-30 V	S1	2 Highside und 1 Open Collector	pin 30	X08114	ICS-94832
Micro ICCS 9-30 V	S1	2 Highside und 1 Open Collector mit Potentiometer	pin 30	X08221	ICS-95882
Micro ICCS 12 V	S2	1 Relais	pin 30	X08108	ICS-94826
Micro ICCS 12 V	S2	1 Relais und 1 Open Collector	pin 30	X08115	ICS-94833
Micro ICCS 24 V	S2	1 Relais	pin 30	X08109	ICS-94827
Micro ICCS 24 V	S2	1 Relais und 1 Open Collector	pin 30	X08116	ICS-94834
Micro ICCS 12 V	S3	1 Relais	pin 30	X08230	ICS-95916
Micro ICCS 24 V	S3	1 Relais	pin 30	X08231	ICS-95917
Micro ICCS 24 V	S3	1 Relais mit Potentiometer	pin 30	X08297	ICS-95945
Micro ICCS 12 V	S4	1 Relais	pin 15	X08110	ICS-94828
Micro ICCS 12 V	S4	1 Relais und 1 Open Collector	pin 15	X08228	ICS-95914
Micro ICCS 24 V	S4	1 Relais	pin 15	X08111	ICS-94829
Micro ICCS 24 V	S4	1 Relais und 1 Open Collector	pin 15	X08229	ICS-95915

- Kundenspezifische Anwendung auf Anfrage
- Micro ICCS kann individuell konfiguriert, parametriert und programmiert werden:
  - Standard-Funktionen wie Verzögerungs- oder Impulsfunktion einstellbar
  - Spezifische Funktionen wie Überwachungsfunktion mit gegebener Anzahl der Ein- und Ausgänge realisierbar
  - Kombination dieser Funktionen untereinander

IP65 Sockel: ICS-102300

- Speziell für die Nano- und Micro-Serie entwickelter Relaissockel
- Effiziente Montagelösung für raue Umgebungen bis zur Schutzklasse IP65

Weitere Informationen erhalten Sie unter www.we-online.com oder +49 7940 9810-0

Würth Elektronik ICS GmbH & Co. KG
Intelligent Connecting Systems
Gewerbepark Waldzimmern
Würthstraße 1
74676 Niedernhall
Tel. +49 7940 9810-0
Fax +49 7940 9810-1099
ics@we-online.de
www.we-online.de

Dieses Produkt ist ein Standardprodukt, bitte beachten Sie die Hinweise auf diesem Datenblatt.
Die Verantwortung für die Systemfunktionalität liegt beim Anwender.

DIENECKARPRINZEN.028